Gruppoambita

PORTELLO MECCANICO GPL100



Soluzione MONODIREZIONALE pratica e affidabile, progettata per organizzare e regolamentare i flussi di passaggio in modo semplice ed efficiente. La struttura in acciaio con finitura nichel-cromo conferisce al prodotto un aspetto elegante e curato, ideale per integrarsi armoniosamente nei diversi contesti.

Il design ergonomico, unito al sistema di rotazione SILENZIOSO, assicura un utilizzo agevole e confortevole, favorendo un passaggio fluido e ordinato. La SERRATURA integrata consente di bloccare il varco quando necessario, offrendo maggiore flessibilità nella gestione degli accessi e contribuendo a una migliore organizzazione degli spazi.

Grazie alla sua struttura funzionale e alla facilità di installazione, questo portello rappresenta un sistema versatile per qualsiasi ambiente in cui sia importante gestire gli ingressi e le uscite in modo controllato.

CARATTERISTICHE TECNICHE GENERALI

Materiale	Acciaio con finitura nichel-cromo
Misure	1070x140x890 mm

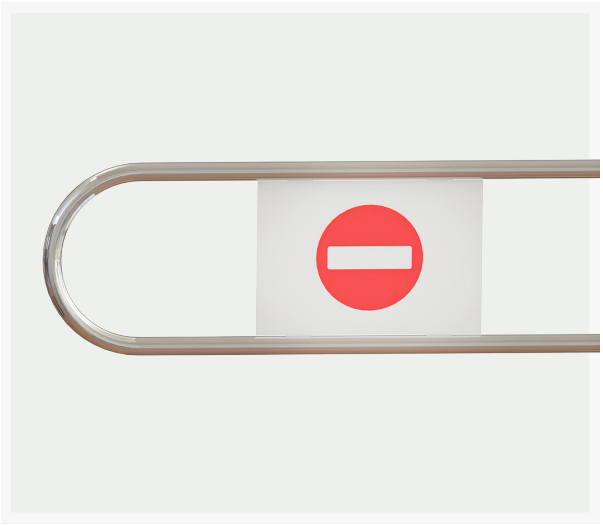

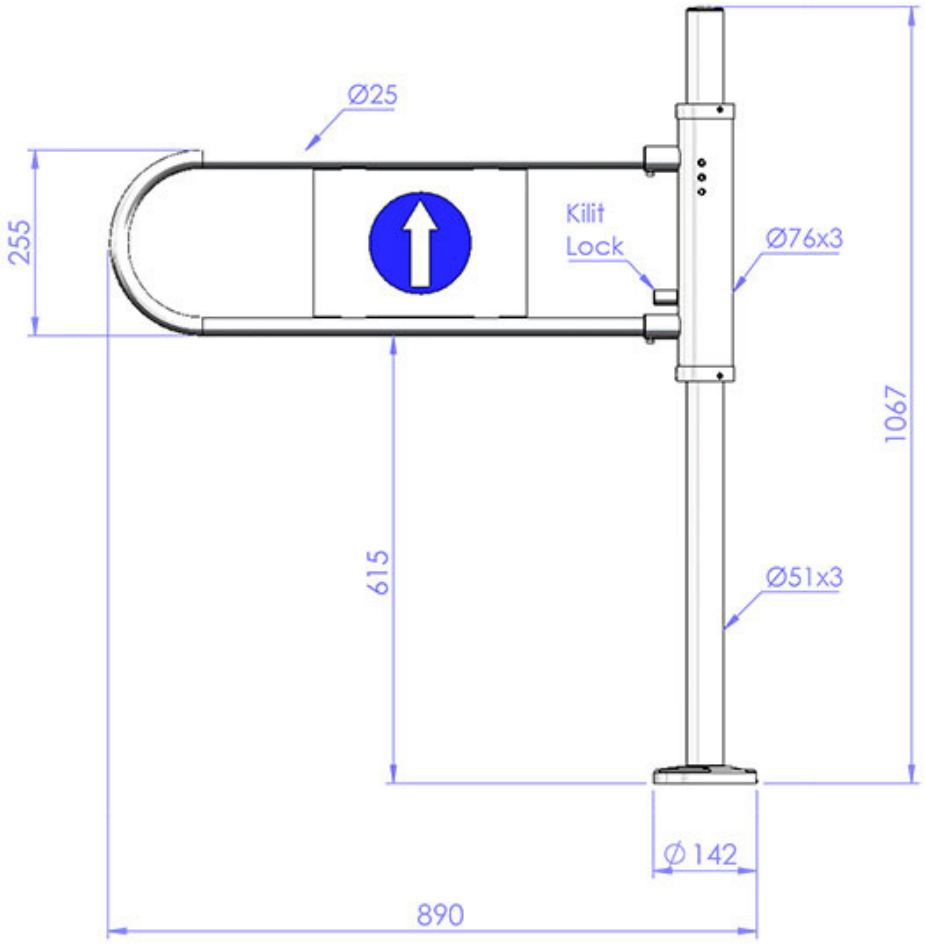

Gruppo Ambita Società Cooperativa
Via Caduti sul Lavoro, 9
88100 - Catanzaro (CZ) - ITALIA
P.I. IT02854320799 - R.E.A. 179739 di Catanzaro

tel.: (+39) 0961 33799
web: www.gruppoambita.com
e-mail: info@gruppoambita.com

Numero Verde
800 93 80 83

Gruppo Ambita Network & Partners:

Totem in cloud
www.totemincloud.com

FidElit
www.softwarefidelitycard.it

CARD Personalizzate
www.cardpersonalizzate.it

MOOVING
www.mooving.eu

MOOFITNESS
www.moofitness.com

MOOPLAN
www.mooplan.com